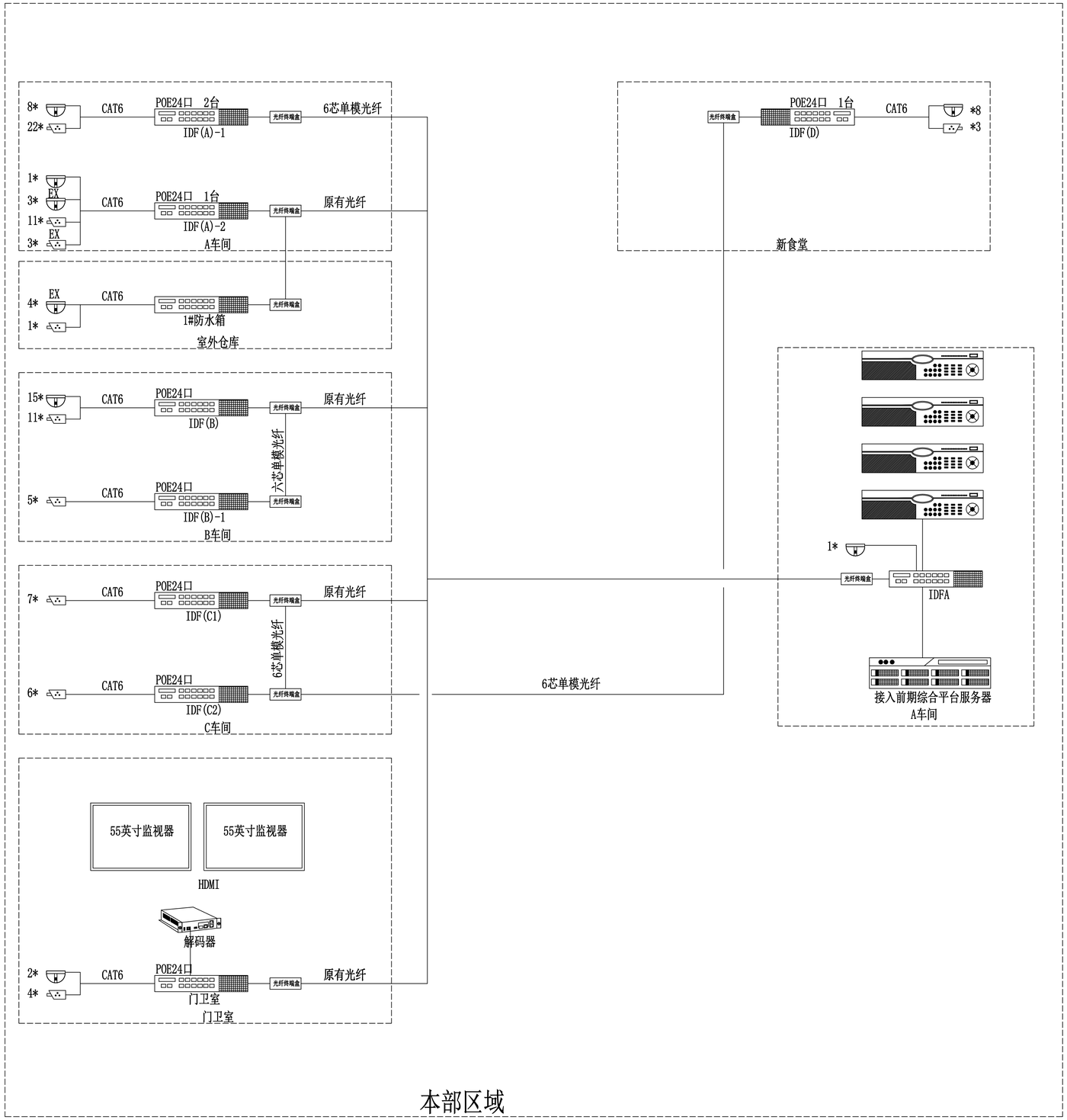

会签:		技术负责人		设 计		工程名称	福马机械安防工程	图名	监控系统图	项目编号	
		审 定		制 图						图 号	
		审 核		日 期	2023.9						